CARE PUMP

Felhasználói útmutató

LITE4

Nyirokmasszázs Terápiás Készülék

(Nyomásterápiás eszköz)

UM_HU_CPLITE4_01

Tartalomjegyzék

1.	A készülék alapvető jellemzői	4
1.1.	CarePump preszszioterápiás készülékek	4
1.2.	Pressoterápia (nyirokdrenázs masszázs) és funkciója	6
1.3.	A presszoterápia indikációi	6
1.4.	A presszoterápia ellenjavallatai	7
2.	Felhasználói kézikönyv	8
2.1.	CarePump Lite4 készülék - előlnézet	8
2.2.	CarePump Lite4 készülék - hátulnézet	8
3.	A készülék telepítése és beindítása	9
3.1.	A tápegység csatlakoztatása	10
3.2.	A légcsatornák csatlakoztatása	11
4.	A készülék alapvető konfigurációja	13
4.1.	Főképernyő	13
4.2.	A munkamód beállítása	13
4.3.	Nyomásszint	
4.4.	Kezelési idő	15
4.5.	A kamrák feltöltésének sebessége	15
4.6.	Az egyes kamrák kikapcsolása	16
4.7.	Információs/nyelvi beállítások	16
4.8.	A kezelés elindítása/szüneteltetése/leállítása	17
4.9.	A biztosított programok	18
	A mód - Limfödéma I	18
	B mód - Lymphoedema II	18
	C mód - profilaxis, relaxáció	19

	D-mód - Teljes körű masszázs	19
5.	Biztonsági figyelmeztetések	20
5.1.	Energiabiztonság	20
5.2.	Sérülések lehetősége	21
5.3.	Biztonságos használat és karbantartás	22
5.4.	A mandzsetta helyes használata	22
6.	Műszaki paraméterek	23
7.	A csomag tartalma	24
8.	További tartozékok	25
9.	Figyelmeztetések	26
10.	Hibaelhárítás	27
11.	Karbantartás és tárolás	29
12.	Használat	31
13.	Jótállási feltételek	32

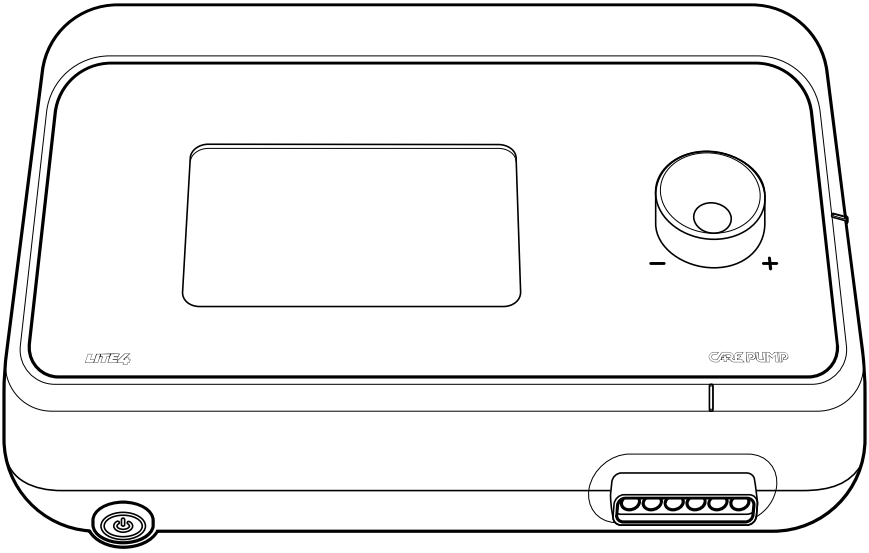
LITE4
CARE PUMP

1 A készülék alapvető jellemzői

1.1. Carepump nyirokmasszázs készülék

A CarePump a fizioterápiás szakemberek sokéves tapasztalatának és kutatásának eredményeként tervezett és gyártott nyomásterápiás eszközök sorozata.

Az ügyfeleinkkel folytatott konzultációk a szükséges funkciókról és a használat kényelméről lehetővé tették számunkra, hogy az egészségügyi személyzet, a betegek, a sportolók és minden más felhasználó minden igényéhez igazodó, változatos készülékcsaládot hozzunk létre.

A CarePump készülékeket a regeneráció, a relaxáció és a jó közérzet javítására használják.

A készülék működése nagyon hasonló a kézi masszázshoz, amelyet saját testén végezhet. Ezt a nyomásmasszázs elvén hajtják végre. A masszázst a mandzsettákban elhelyezett, levegővel töltött kamrák végzik, amelyekbe a kompresszort tartalmazó központi egységből rugalmas csőrendszeren keresztül levegő kerül. Minden mandzsetta több független kamrát tartalmaz, amelyeket a kiválasztott program szerint egymás után fújnak fel.

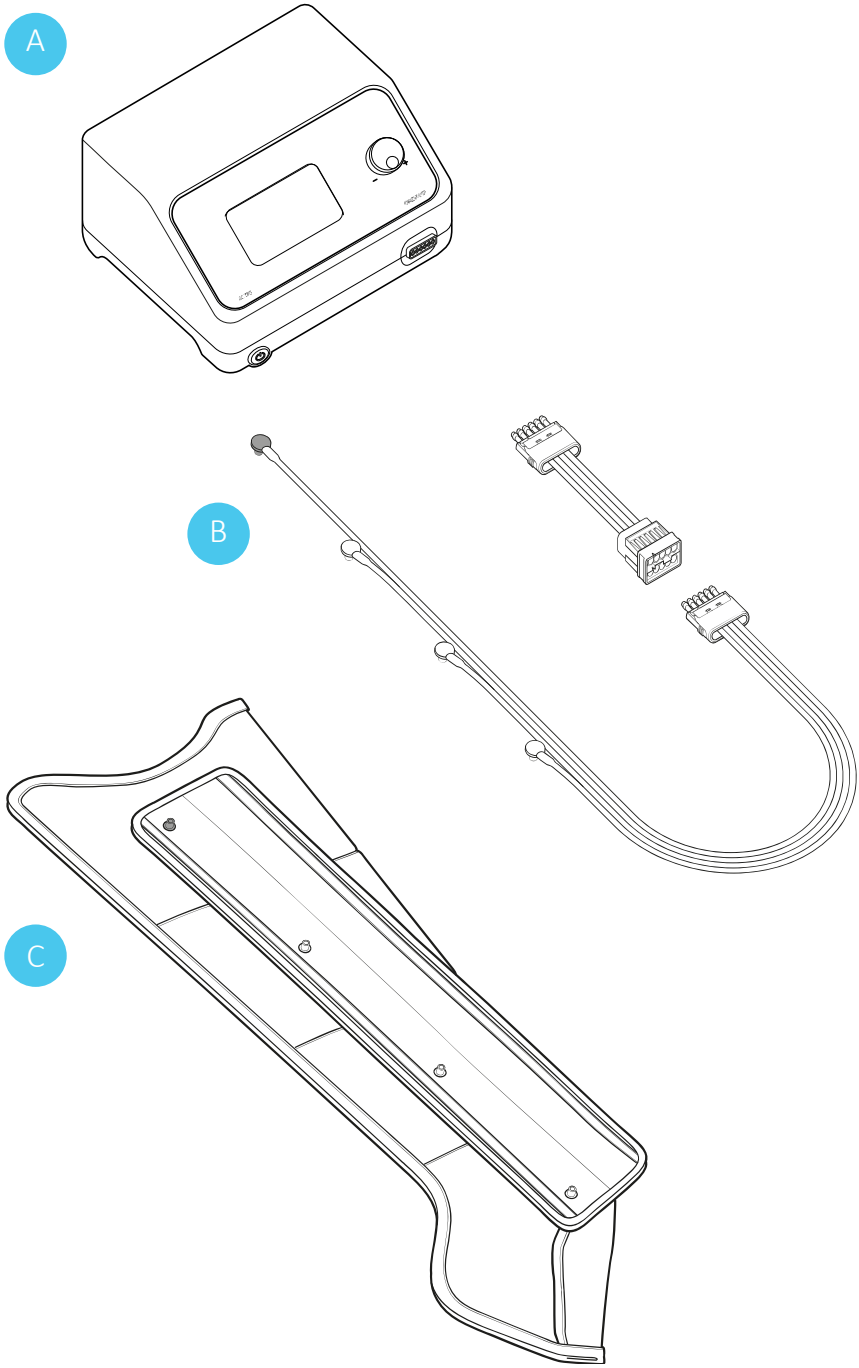
A
B
C

A CarePump készülékkel történő kezelés elvégzését lehetővé tevő alapkészlet a következőket tartalmazza:

A **Központi egység (készülék)** - olyan paraméterek beállítására szolgál, mint például: idő, program, a kamrák pumpálásának sebessége a mandzsettákban vagy a nyomás.

B **Levegőcsatornák** - az egyes mandzsettakamrák független csatornákon keresztül történő levegőellátására szolgál. Ezek kötik össze a készüléket a mandzsettákkal.

C **Mandzsetták** - a test egyes részein (karok, lábak stb.) használatosak. A mandzsetta kamrák egymás utáni felfújásával a test egy részét (ahol a mandzsetta van elhelyezve) összenyomják, hogy lehetővé tegyék a masszázshatás elérését.

1.2. Nyomásterápia (nyirokmasszázs) funkciója

A nyomásterápia a test egy részére gyakorolt, egymást követő és irányított nyomásból áll, amelyre egy erre a célra szolgáló mandzsettát helyeznek. A levegővel töltött mandzsetta kamrája (pneumatikus kompresszióval) mechanikus masszázshatást vált ki. Az egyes kamrák meghatározott idő alatt és a programozott ciklusnak megfelelően töltődnek fel levegővel. Ez egy szekvenciális nyomáshatást okoz, amely ritmikus hullámmá alakul. A nyirokkeringéses masszázs pozitívan érzékelhető, mint nagyon kellemes és hatékony módja a regenerációnak és a relaxációnak. A páciens megkönnyebbülést érez a masszázs által érintett területeken.

E masszázsfajta során hasonló élettani folyamatok játszódnak le, mint a kézi masszázsnál. Elsősorban serkenti a szervezet aktivitását, helyreállítja és serkenti a működését, javítja az áramlást és felgyorsítja a folyadékcserét a rendszerben. Az előnyök is ugyanazok, mint a klasszikus manuális masszázsnál:

- regeneráció,
- relaxáció,
- jobb közérzet,
- a bőr rugalmasságának javítása,
- megelőző egészségmegőrzés.

A nyomásterápia lehetséges mellékhatásai a következők:

- rövid távú fájdalom
- petechiák
- vérömlenyek és zúzódások.

1.3. Nyomásterápia indikációja

Ajánlatos a sajtterápiát minden nap elvégezni. A munkamód, a kezelés ideje és a vízelvezetés / masszázsnyomás az egyéni preferenciáktól és lehetőségektől, a kezelés céljától és az alkalmazott megelőzéstől függ.

- Növeli a szervezet ellenálló képességét,
- az anyagcsere serkentése és működésének helyreállítása,
- a túlsúly és az elhízás megelőzése és kezelése,
- a duzzanatok csökkentése,
- a fáradt és fájó izmok regenerációjának javítása,
- exudátumok,
- cellulit,
- nehéz lábak,
- és mások ugyanúgy, mint a klasszikus kézi masszázs...

1.4. A nyomásterápia ellenjavallatai

- ismeretlen eredetű fájdalom vagy zsibbadás,
- súlyos ateroszklerózis vagy iszkémiás érrendszeri elváltozás,
- az érrendszeri betegségek relatív ellenjavallata a presszoterápia,
- terhesség,
- magas vérnyomás,
- pacemaker,
- tromboflebitisz,
- bőrbetegségek, anyajegyek,
- nyirokcsomó-gyulladás,
- bőrgyulladás, sebek,
- ízületi gyulladás,
- magas testhőmérséklet,
- vastag, külső, látható visszerek,
- szívritmuszavarok (aritmia),
- vérnyomás-zavarok,
- szívizomvérzés,
- asztma,
- daganatok, infiltrátumok, daganatok,
- szív- és légzési elégtelenség,
- veseelégtelenség,
- és mások ugyanúgy, mint a klasszikus manuális masszázsnál.

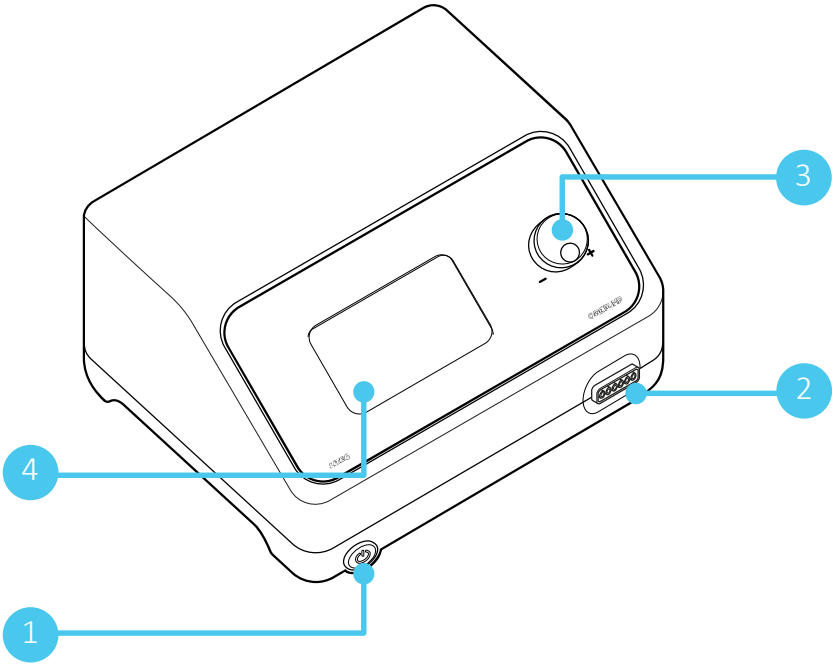
3
2
4
1

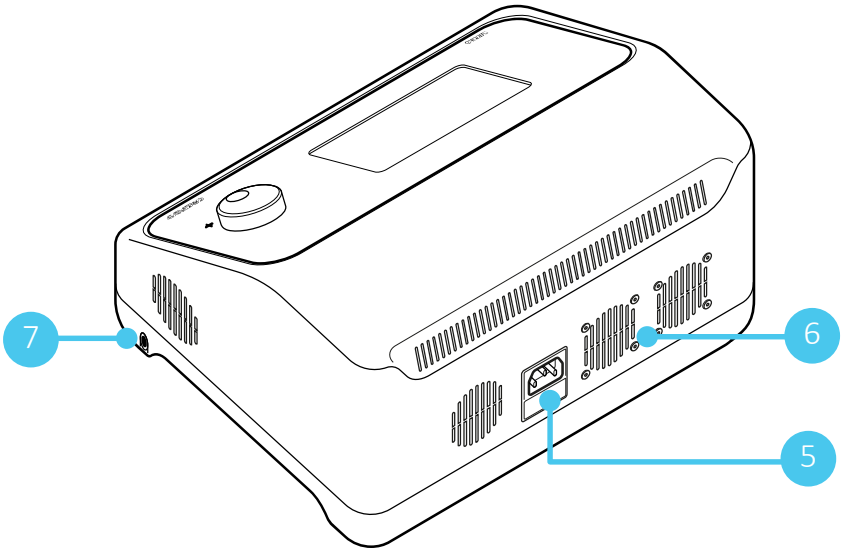
7
6
5

2 Használati útmutató

A készülékkel való munka megkezdése előtt feltétlenül olvassa el az alábbi felhasználói kézikönyvet.

2.1. Carepump Lite4 készülék elölnézet

1. főkapcsoló
2. bemenet a légcsatornák csatlakoztatásához
3. állítógomb
4. érintőképernyő kijelző

2.2. Carepump Lite4 készülék hátulnézet

5. tápkábel bemenet
6. hűtőventilátorok furatai
7. biztonsági gomb bemenet

3 Üzembe helyezés és indítás

A készülék beindítása előtt ellenőrizze a készlet teljességét, és győződjön meg arról, hogy nincs-e rajta hiba vagy mechanikai sérülés. Ha bármilyen észlelt sérülést észlel, forduljon a készülék forgalmazójához vagy gyártójához. Ne folytassa a telepítést és a készülék beindítását, ha a csomagolás sérült. Csomagolja ki a készüléket, és helyezze a súlyának megfelelő stabil felületre. Ne feledje, hogy a készüléket ne helyezze túl közel a falhoz, mert a hűtőventilátorok furatai a készülék hátulján helyezkednek el. Ne helyezzen a készülékre vagy annak közelébe más elektromos készülékeket, amelyek elektromágneses mezőt vagy magas hőmérsékletet generálhatnak, valamint vizet vagy más folyadékot tartalmazó tárgyakat.

Ha a készüléket őszi vagy téli hónapokban szállítják, amikor a környezeti hőmérséklet 10ºC alatt van, várjon kb. 2 órát a készülék beindítása előtt, hogy a helyiség és a készülék hőmérséklete kiegyenlítődjön. A vízgőz lecsapódása áramütést vagy tüzet okozhat.

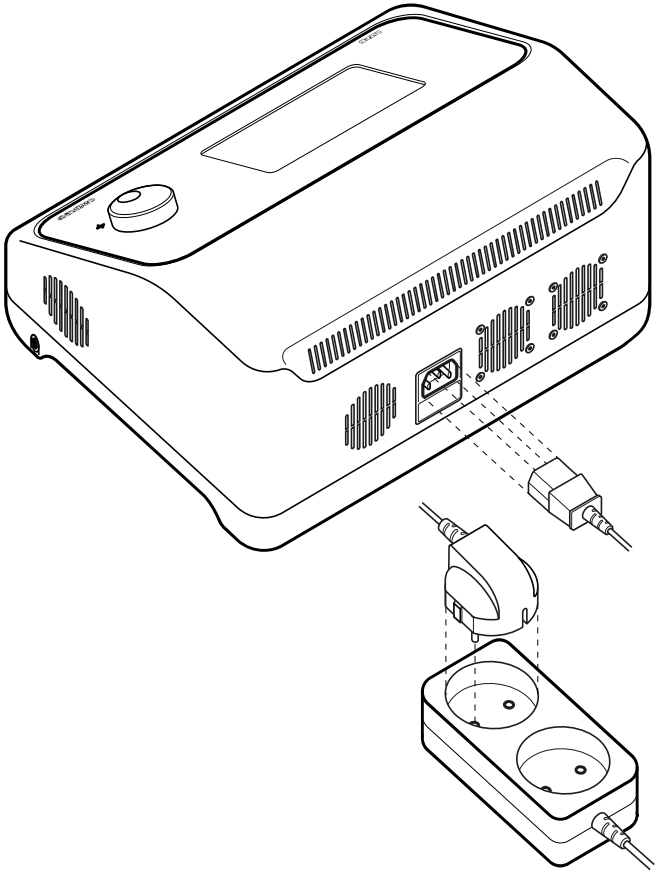

3.1. Készülék csatlakoztatása a hálózathoz

Csatlakoztassa a tápkábelt a készülék hátoldalán található bemenethez. A kábelnek teljesen be kell illeszkednie, kérjük, győződjön meg róla, hogy szilárdan csatlakozik-e. A kábel másik végét dugja be a hálózati aljzatba.

Figyelem!

- Használja a mellékelt vagy az elektromos szabványoknak megfelelő tápkábelt.
- Győződjön meg arról, hogy a telepítésben a feszültség 100-240V 50/60Hz.
- Ha a kábel mechanikusan sérült, cserélje ki egy másikra.
- Ne helyezze a gépet a fal közelébe, mert a hűtőventilátorok és a tápkábel bemenetének furatai a készülék hátulján találhatók.

A

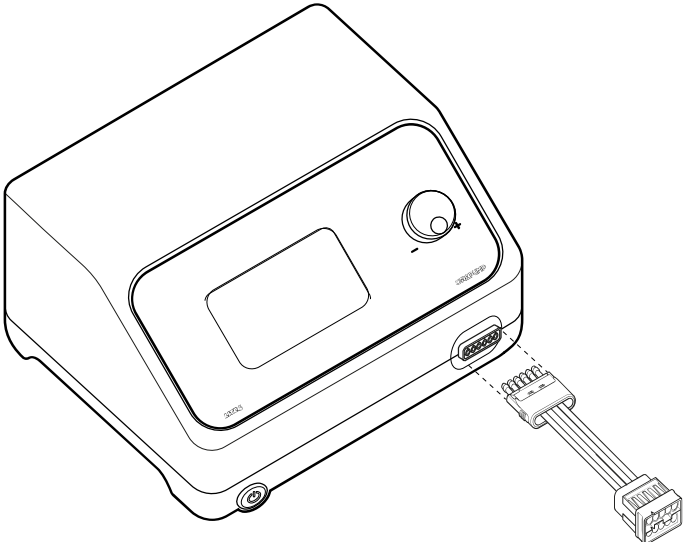

B

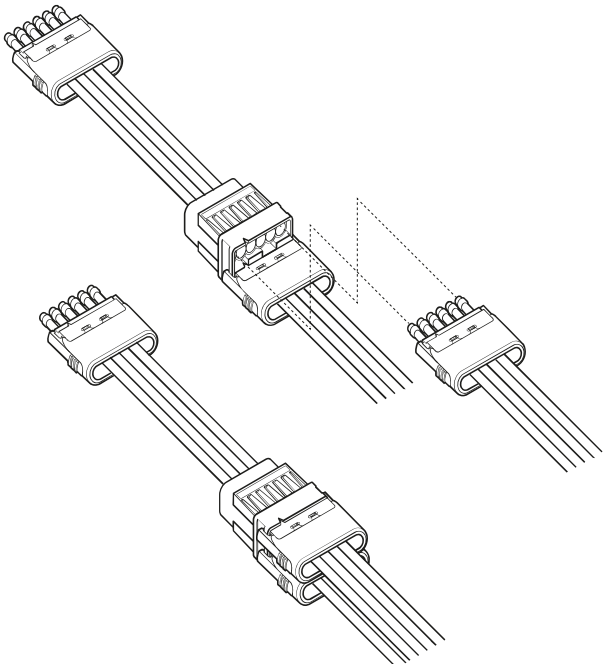

3.2. Légtömlők csatlakoztatása

A Csatlakoztassa egy légcsatorna vagy a légcsatorna-osztó csatlakozóját (ha egyszerre két mandzsettát kell csatlakoztatnia) a tok elején található bemenethez. A légcsatorna vagy az osztó csatlakoztatásakor figyeljen a megfelelő csatlakoztatást jelző bevágásra.

B A légcsatorna csatlakoztatásához nyomja be a megfelelő bemenetbe, amíg mindkét oldalsó gomb kattanását nem hallja. A légcsatorna leválasztásához nyomja meg egyszerre a dugó mindkét oldalán lévő gombokat.

Ha két egyes légcsatornát csatlakoztat az elosztóhoz, figyeljen a bevágásra, amely a megfelelő csatlakoztatásukat jelzi.

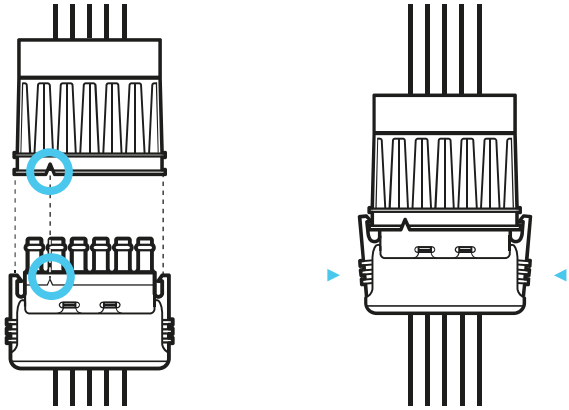

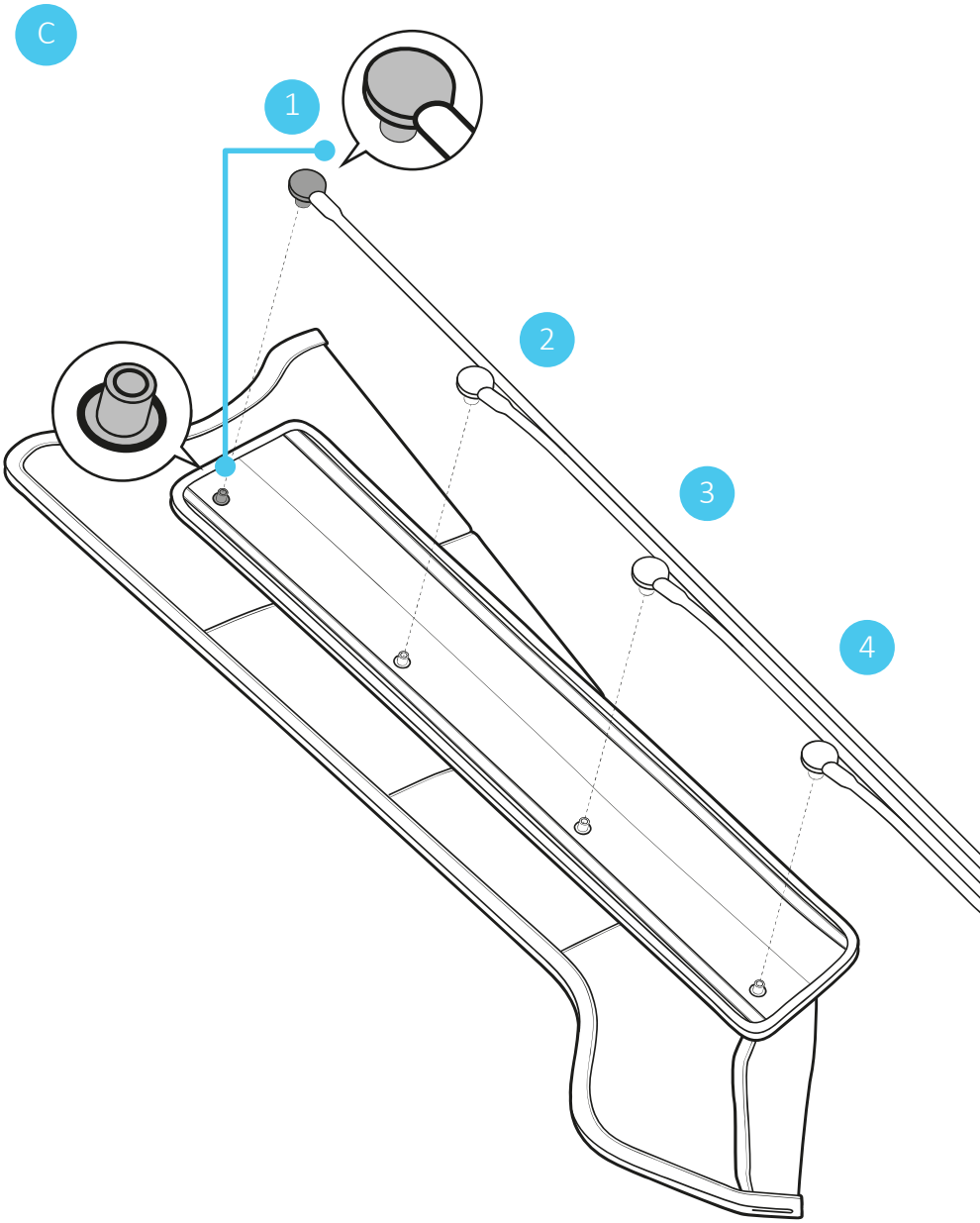
C
1
2
3
4

C

A következő lépés a légcsatorna csatlakoztatása a mandzsettához. A légcsatorna különálló végeit helyes sorrendben kell a mandzsetta egyes kamráiba csíptetni. A megfelelő csatlakozást egy sötétszürke dugó jelzi. A különálló végeket a következő sorrendben kell csatlakoztatni: a leghosszabbtól a legrövidebbig. A mandzsetta kamrájába helyesen bedugott vég jellegzetes kattanást ad ki.

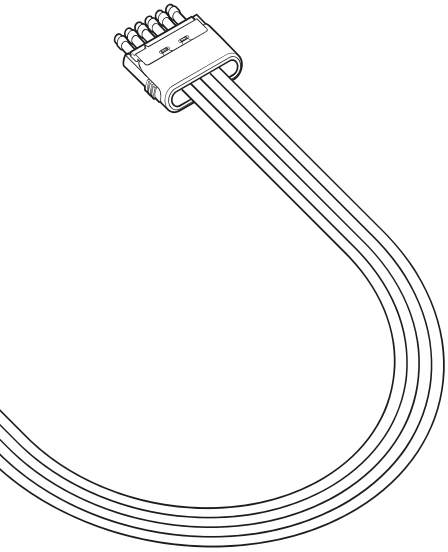

A fenti lépések elvégzése után a készülék használatra kész.

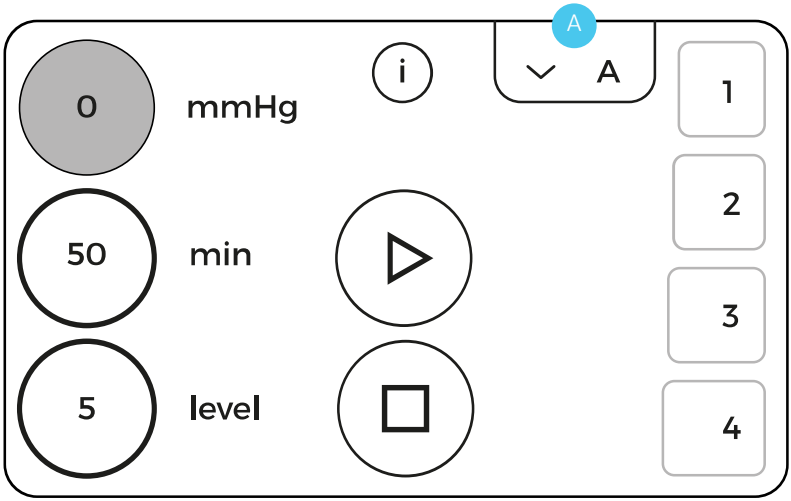
A
0
mmHg
i
A
1
2
50
min
3
5
level
4

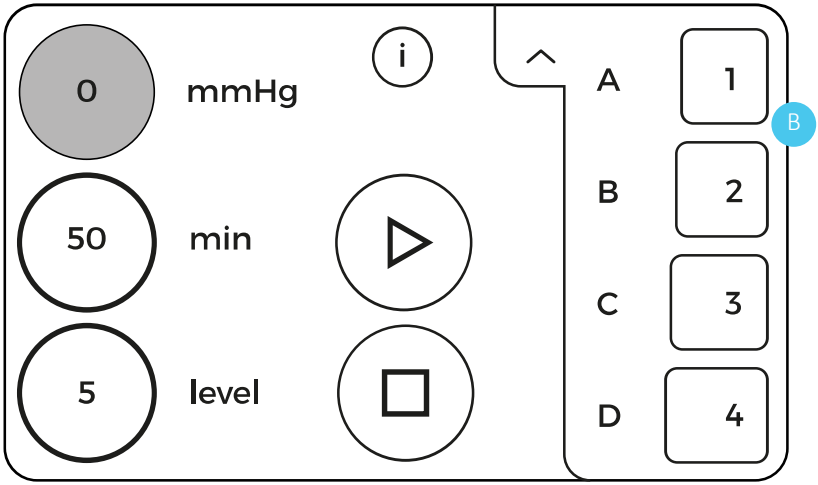
0
mmHg
i
A
1
B
2
50
min
B
C
3
5
level
D
4

4 Készülék alapbeállításai

4.1. Főképernyő

A készülék indításához nyomja meg a készülékház bal oldalán található bekapcsológombot. A gomb megnyomásakor a kék dióda világítani fog. A készülék elindul, és a CarePump logó megjelenik a kijelzőn. Ezután megjelenik a főképernyő nézete, ahol beállíthatja az alapvető kezelési beállításokat.

4.2. Kezelési mód beállítása

A négy megadott program egyikének kiválasztásához nyissa meg a kijelző jobb felső sarkában lévő ábécés listát A

Az egyes munkamódokat az A, B, C. D betűkkel jelöljük.

Az egyes betűk megnyomása után elindul egy animáció, amely megmutatja, hogyan pumpálnak a kamrák, B és megváltozik az aktuális üzemmódhoz tartozó alapértelmezett kezelési idő.

A munkamód kiválasztásához nyomja meg a megfelelő betűt, amely fehérrel lesz kiemelve.

A kiválasztott munkamód megjelenik az ablakban az összes rendelkezésre álló program listájával A.

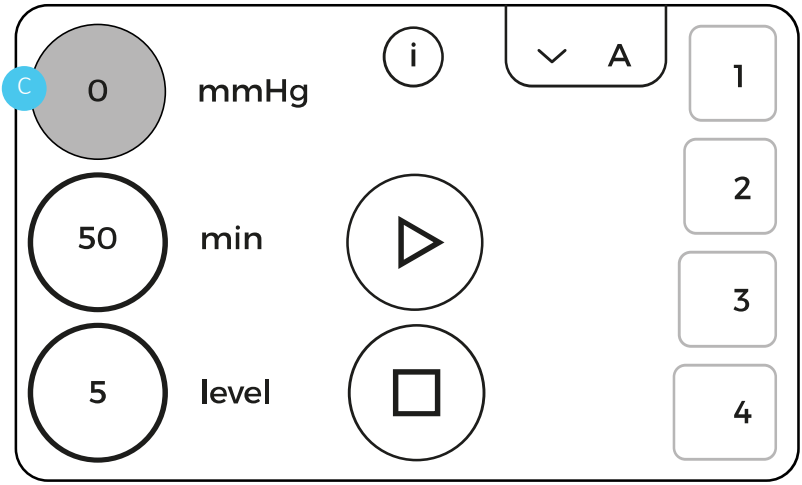
C
0
mmHg
i
A
1
2
50
min
3
5
level
4

4.3. Kezelési nyomás beállítása

A nyomásszint beállításához nyomja meg a „mmHg” nyomásegység melletti „0” számmal ellátott kört. C

A nyomásértéket a beállítógomb segítségével kell beállítani. A „+” irányba jobbra elforgatva a nyomás nő. A „-” irányban balra elforgatva a nyomásszint csökken.

Az aktuális nyomásérték a „mmHg” nyomásegység mellett egy körben jelenik meg. C

A gép által generált nyomástartomány 20-220 mmHg.

A nyomás kiválasztásának megerősítéséhez nyomja meg a kijelző bármelyik ikonját.

Figyelem!

A nyomás mint paraméter nincs meghatározva a megadott programokhoz.

Azt minden egyes beteg igényeihez kell igazítani, a beteg vérnyomása és a kezelés alatti érzései alapján.

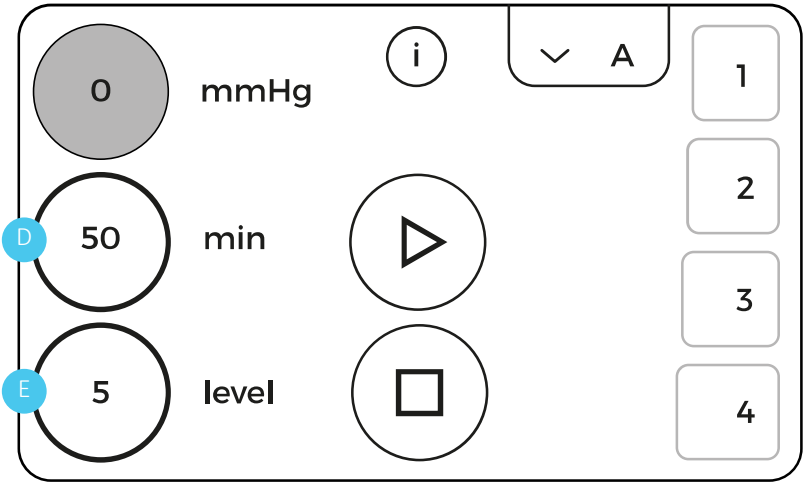
0
mmHg
i
A
1
2
D
50
min
3
E
5
level
4

4.4. Kezelési idő beállítása

A kezelési idő beállításához nyomja meg a „min” időegység melletti kört. D

A kezelési idő minden egyes munkamódhoz alapértelmezett. A készülékben beállítható kezelési időtartomány 1-120 perc.

A kezelési időt a beállítógomb segítségével kell beállítani. A „+” irányba jobbra elforgatva a kezelési idő további egy perccel meghosszabbodik. Balra elforgatásával a „-” irányba a kezelési idő lerövidül. Az aktuális kezelési idő a „min” időegység mellett kör alakban jelenik meg. A kezelési idő kiválasztásának megerősítéséhez nyomja meg a kijelző bármelyik ikonját.

4.5. Felfújási sebesség beállítása

A kamrák töltési sebességének beállításához nyomja meg a „szint” paraméter melletti kört. E

Alapértelmezés szerint a kamrák feltöltésének sebessége az 5. szintre van beállítva. A kamrafeltöltési sebességtartomány 1-5-ig terjed, ahol az 1 a legalacsonyabb (leglassabb töltés) és az 5 a legmagasabb (leggyorsabb töltés).

A kamrafeltöltési sebességet a gomb segítségével kell beállítani.

A kiválasztás megerősítéséhez nyomja meg a kijelző bármelyik ikonját.

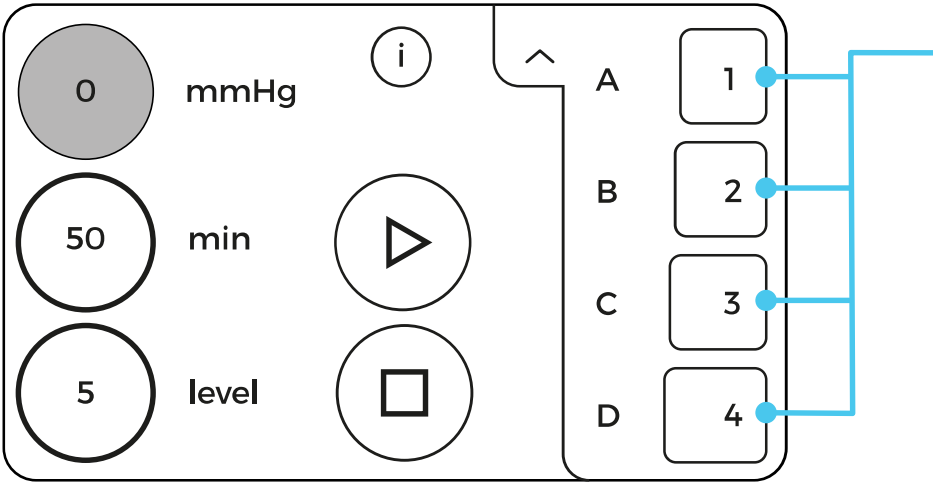
0
mmHg
50
min
5
level
i
A
B
C
D
1
2
3
4

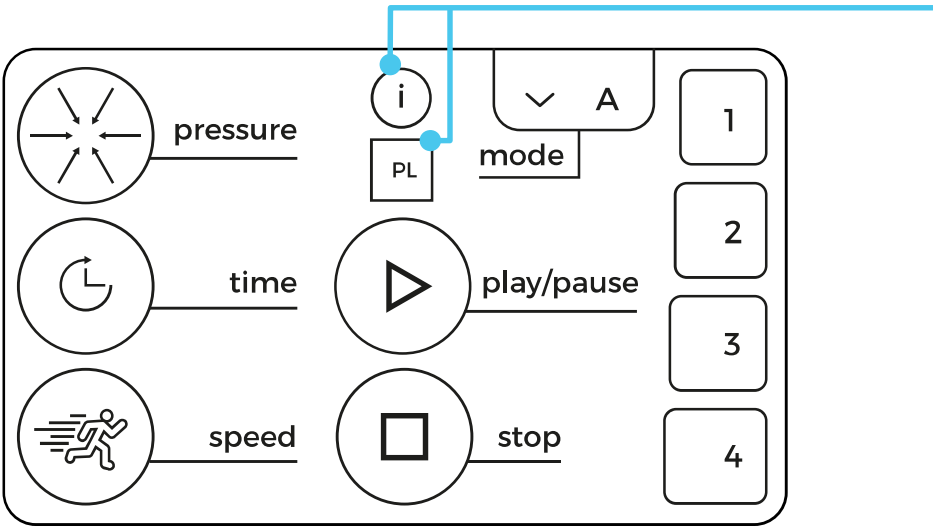
pressure
time
speed
i
PL
A
mode
play/pause
stop
1
2
3
4

4.6. Egyes légkamrák kikapcsolása

A készülék lehetővé teszi, hogy a kezelés alatt kikapcsolja a mandzsetta azon kamráit, amelyeket meg kell kerülni (ezek nem lesznek felfújva levegővel).

Alapértelmezés szerint az összes kamra be van kapcsolva.

Egy adott kamra kikapcsolásához nyomja meg a megfelelő számot a mandzsetta grafikus képén a képernyő jobb oldalán. A kamra kikapcsolása után a kamra száma nem lesz többé kiemelt.

A kamra visszakapcsolásához nyomja meg újra a kamra számát.

4.7. Információk / Nyelv beállítása

Az „i” gomb megnyomása után megjelennek a kezdőképernyőn elérhető beállításokat magyarázó ikonok.

Ez a nézet lehetővé teszi a nyelvváltást is az adott nyelvnek megfelelő rövidítéssel ellátott négyzetre kattintva.

A főképernyőre való visszatéréshez nyomja meg a kijelző bármelyik ikonját.

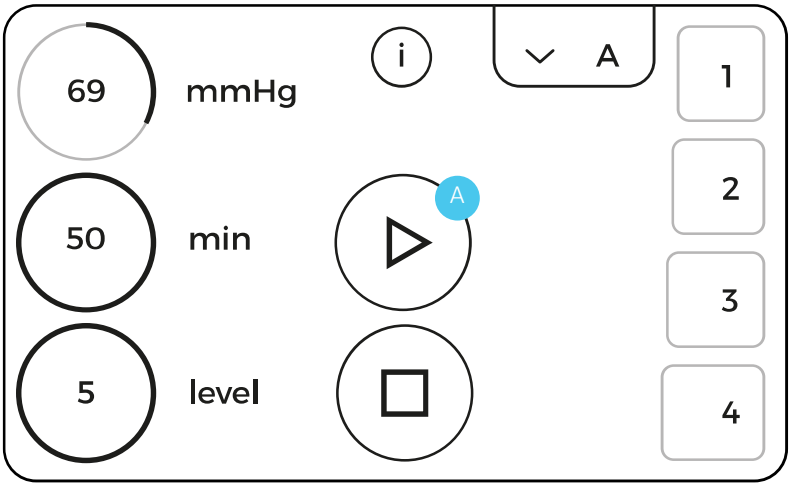
69
mmHg
i
A
1
2
50
min
A
3
5
level
4

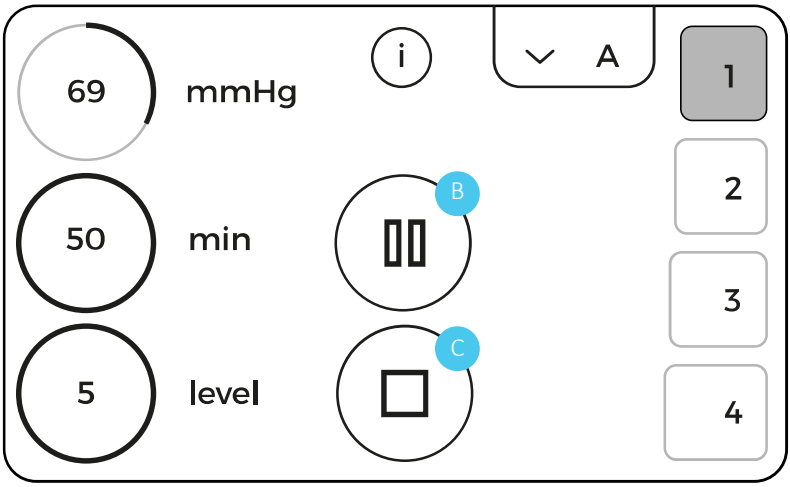
69
mmHg
i
A
1
2
50
min
B
3
5
level
C
4

4.8. Kezelés indítás / szüneteltetés / leállítás

A paraméterek beállítása után elindíthatja a kezelést.

A kezelés elindításához nyomja meg a kijelző közepén lévő „▶” ikont. A

A megnyomása után a kezelés elindul, amit a mandzsetta grafikus képén villogó kamra és az eltelt idő jelez.

A kezelés ideiglenes leállításához (szüneteltetéséhez) nyomja meg a „szünet” ikont. B

A kezelés leáll, és a kezelési idő szünetel. A kezelés a „▶” ikon ismételt megnyomásával folytatható.

A kezelés végleges leállításához nyomja meg a „■” ikont. C

A kezelés teljes leállítása után a készülék visszatér a kezelés előtti beállításokhoz, és a levegő kipumpálódik a mandzsettából.

A

lymphoedema I

1.

2.

3.

4.

Time	50 min.
Hold	3 s
Interval	3 s

B

lymphoedema II

1.

2.

3.

4.

Time	50 min.
Hold	3 s
Interval	3 s

4.9. Kezelőprogramok

A készülék négyféle munka-/masszázsmóddal rendelkezik.

A üzemmód - LYMPHOEDEMA I

A kezelés menete:

Az egymást követő kamrák feltöltése a korábban felfújt kamrák nyomásának megtartása mellett.

- Időtartam: 50 perc.
- Intervallum: 3 mp
- Tartás: 3 mp

B mód - LYMPHOEDEMA II

A kezelés menete:

Két egymást követő kamra egyidejű feltöltése a korábban felfújt kamrák nyomásának fenntartása mellett.

- Időtartam: 50 perc.
- Intervallum: 3 mp
- Tartás: 3 mp

C

prophylaxis, relaxation

1.

2.

3.

4.

Time	60 min.
Hold	2 s
Interval	2 s

D

all-chamber massage

1.

2.

3.

4.

Time	30 min.
Hold	2 s
Interval	3 s

C mód - PROPHYLAXIS, RELAXÁLÁS

A kezelés menete:

A kamrák egymás után pumpálódnak. Miután a második kamra felfúvódott, a harmadik kamra is elkezd felfújódni, és az első kamra ezzel egyidőben leereszt. A negyedik kamra feltöltésekor a második kamra leereszt. A ciklus akkor ér véget, amikor ebben a sorrendben a negyedik kamra is megtelik.

- Idő: 60 perc.
- Intervallum: 2 mp
- Tartás: 2 mp

D üzemmód - MINDEN KAMRA MASSZÁCIÓ

A kezelés menete:

Minden kamra egyszerre fújódik fel és tartja a nyomást, globális masszázst végezve.

- Időtartam: 30 perc.
- Intervallum: 3 mp
- Tartás: 2 mp

5 Biztonsági figyelmeztetések

A CarePump készülékcsaládot az összes biztonsági szabványnak és normának megfelelően tervezték, amelyek lehetővé teszik a használatukat. Kérjük, figyelmesen olvassa el a következő fejezetet, mert ez lehetővé teszi a készülék biztonságos és higiénikus használatát a rendeltetésszerű használatnak megfelelően.

5.1. Energiabiztonság

A CarePump sorozat 100-240 V hálózati feszültségről működik. A készülék csatlakoztatása előtt győződjön meg arról, hogy az átviteli hálózat paraméterei megfelelnek-e a készülékház alján található teljesítménytáblán feltüntetett adatoknak.

A gyártó azt ajánlja, hogy a készülékeket olyan berendezéshez csatlakoztassa, amely túlfeszültség védelemmel van felszerelve. Ez csökkenti az áramütés, tűz, maradandó sérülés vagy a termék károsodásának kockázatát.

A tápellátással kapcsolatos problémák, a készülék meghibásodása, szikrázás vagy a készülékből áradó égett szag esetén azonnal válassza le a készüléket a tápellátásról a konnektorból kihúzott dugóval.

Tilos a készüléket bekapcsolva hagyni a kezelő felügyelete nélkül, vagy a hálózati csatlakozót a fali aljzatba dugva.

Légköri kisülések és viharok esetén azonnal állítsa le a kezelést, és a fent említett módon válassza le a készülék tápellátását.

A tápellátás leválasztásakor a dugónál, ne a kábelnél fogva húzza meg, mivel ez károsíthatja a kábelt, és áramütést vagy tüzet okozhat.

Győződjön meg róla, hogy a kábel nincs-e szorosan feltekerve vagy megcsavarva, mivel ez károsíthatja azt. Ne használjon sérült vagy lecsupaszított kábelt.

Ügyeljen arra, hogy a készüléket lecsatlakoztatva és működtetve a száraz kézzel.

5.2. Sérülésveszély

Tilos a készüléket használni:

- 15 év alattiaknál, mivel a mandzsetták és a dózisok felnőttekhez vannak igazítva. A fiatalabb betegeken való használat maradandó sérülésekhez vezethet.
- Beültetett műszívvel és egyéb szívprotézisekkel,
- fém- vagy ízületi implantátumokkal, mivel az eljárás gyulladást vagy krónikus fájdalmat okozhat ezek körül,
- szívbetegséggel,
- dekompenzált vérnyomással,
- bőrbetegségekkel és azok gyulladásával,
- lázzal,
- daganatos betegséggel,
- akut érrendszeri betegségek esetén,
- akut bőrgyulladás és gennyes sebek esetén,
- mélyvénás gyulladás és vénás trombózis,
- sebészeti műtétek után a teljes gyógyulásig,
- az idegrendszer és az agy betegségei esetén,
- terhesség,
- rendkívül fáradtság,
- alkohol és egyéb stimulánsok hatása alatt,
- olyan betegségekben, amelyek állandó fáradtságérzetet okoznak.

5.2. Sérülésveszély

A készülék működési környezetének meg kell felelnie a következő feltételeknek.

Ezek be nem tartása személyi sérülést vagy a készülék maradandó károsodását eredményezheti.

Munkakörülmények

- zárt helyiség,
- környezeti hőmérséklet 0°C- 40°C,
- környezeti páratartalom kb. 60%,
- 100-240V-os hálózati tápellátás, műszaki szolgálat által megfelelően felügyelt,
- a más elektromágneses vevőkészülékektől/adókészülékektől való távolságnak legalább 1,5 m-nek kell lennie,
- a távolság a hőt kibocsátó készülékektől min. 3 m,
- a távolság más elektromos készülékektől min. 1,5 m legyen,
- a padlónak nem vezető anyagból kell készülnie,
- a talaj, amelyen a készülék található, legyen stabil, nem vezető és csúszásmentes anyagból készült,
- a készüléket nem szabad közvetlen napfénynek kitenni.

5.2. Sérülésveszély

A készülék biztonságos használata mandzsetták a következő elveket tartalmazza:

- Mielőtt felveszi a mandzsettát, vegye le az óráját, ékszereit, és ürítse ki a zsebeket, hogy elkerülje a test sérülését vagy a mandzsetta sérülését.
- Ne helyezze a mandzsettát közvetlenül a testre.
- A mandzsettákat vékony, nem nyomó ruházatra kell helyezni.
- Ne tárolja a mandzsettákat éles tárgyak közelében vagy nedves, napos és meleg helyen.
- Ne tegye ki a mandzsettákat olajjal, benzinnel, alkohollal, maró vegyszerekkel való szennyeződésnek.

6 Műszaki adatok

Légkamrák száma	4
Maximális nyomás (Hgmm)	220
Előre meghatározott kezelőprogramok száma	4
Nyomás és időbeállítás lépésköze	1
Független csatornák száma	1
A kezelési sebesség beállítása	1-5
Mandzsátták	átfedő rendszer
Kijelző	5’ LCD színes érintőképernyő
Készüléksúly (kg)	2.8
Méretek (mm)	300x260x160
Tápegység	100-240V, 50-60Hz
Garancia (gyári)	1 év

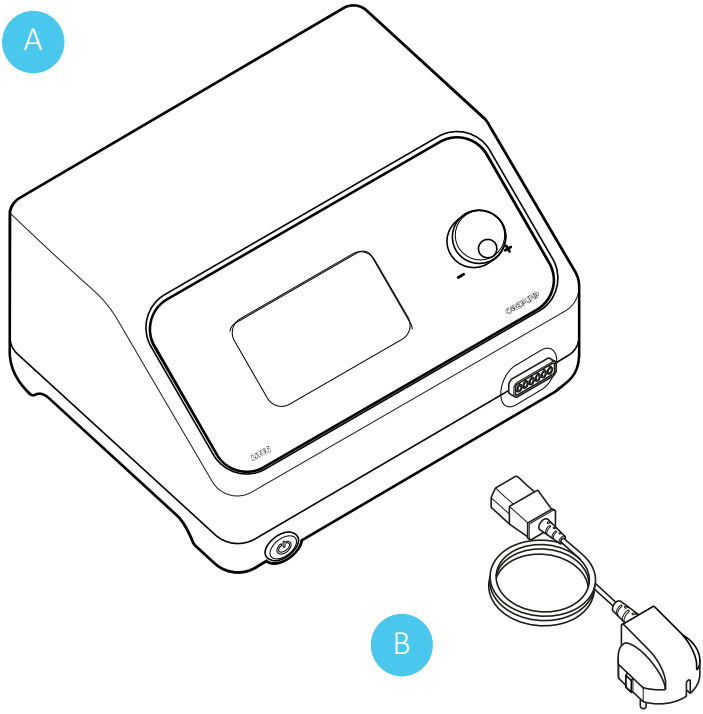
A
B

7 A csomag tartalma

A Carepump alapkészlet tartalmazza:

A Központi egység (készülék)

B tápkábel

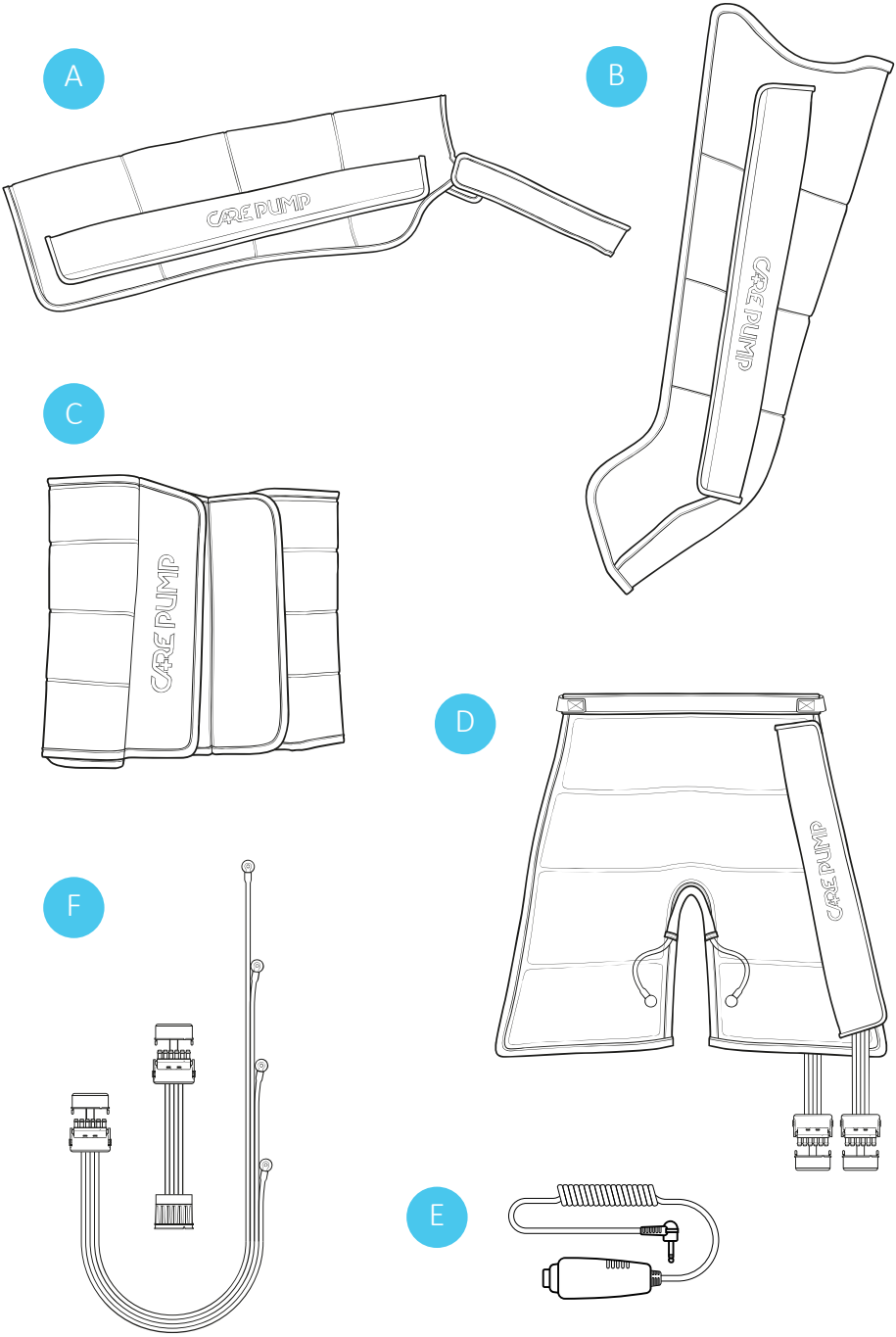
A
CARE PUMP
B
CARE PUMP
C
CARE PUMP
D
CARE PUMP
E
F

8 Választható kiegészítők

A CarePump alapkészlet bővíthető:

A csuklómandzsetta légtömlővel

B alsó végtagi mandzsetta légtömlővel

C övszerű, csípő- és hasi mandzsetta légtömlővel

D rövidnadrág mandzsetta légtömlővel

E biztonsági gomb a páciens számára egy kábellel, amely lehetővé teszi számára, hogy bármikor leállítsa a kezelést.

F légtömlő-osztó két mandzsetta egyidejű csatlakoztatásához a készülékhez

9 Figyelmeztetések

A készülékkel való munka megkezdése előtt kötelező elolvasni a kézikönyvet és követni az összes ajánlást.

A készüléken végzett műszaki változtatások vagy a kézikönyvben leírtakkal ellentétes használat a garancia elvesztését eredményezheti, és amennyiben a beavatkozásra egy hivatalos szerviz részéről van szükség, azt kereskedelmi szolgáltatásként kezelheti.

A készüléket a jelen kézikönyvben leírtak szerint és eredeti alkatrészekkel kell használni. Ellenkező esetben a készülék meghibásodhat, vagy a felhasználó megsérülhet.

10 Hibafeltárás

Meghibásodás esetén javasoljuk, hogy a szervizhez való fordulás előtt végezzen el néhány egyszerű lépést. Ez kiküszöböli azt a helyzetet, hogy a készülék ne sérüljön meg, vagy könnyebben kapjon segítséget egy hivatalos szervizközpontból.

Probléma: A készülék bekapcsol, és pumpáló hang hallatszik, de a mandzsetta nem fújódik fel.

Ellenőrizze, hogy van-e szivárgás a légcsatornában vagy a mandzsettában, illetve hogy megfelelően vannak-e csatlakoztatva. Csatlakoztasson egy másik mandzsettát és légcsatornát a készletből különböző konfigurációkban, hogy azonosítsa a sérült alkatrészt. Ha a probléma más tartozékok csatlakoztatása után is fennáll, forduljon hivatalos szervizközponthoz vagy a gyártóhoz.

Probléma: Az érintőképernyő helytelenül vagy egyáltalán nem működik.

Húzza ki a készüléket a tápegységből. Tisztítsa meg az előlapot egy ronggyal és optikai tisztítófolyadékkal, hogy eltávolítsa a szennyeződéseket. Átmenetileg a billentyűzet használható a paraméterek beállítására és a kezelés elindítására. Ha a probléma a fenti lépések elvégzése után is fennáll, forduljon hivatalos szervizközponthoz vagy a gyártóhoz.

Probléma: A készülék nem kapcsol be.

Ellenőrizze, hogy a kábel be van-e dugva a hálózati aljzatba. Ezenkívül ellenőrizze, hogy a bekapcsológomb „ON” állásban van-e, és a kék dióda világít-e. Ha ez nem segít, cserélje ki az elektromos biztosítékot a tápbemenetben. Ha a probléma a fenti lépések elvégzése után is fennáll, forduljon a hivatalos szervizközponthoz vagy a gyártóhoz.

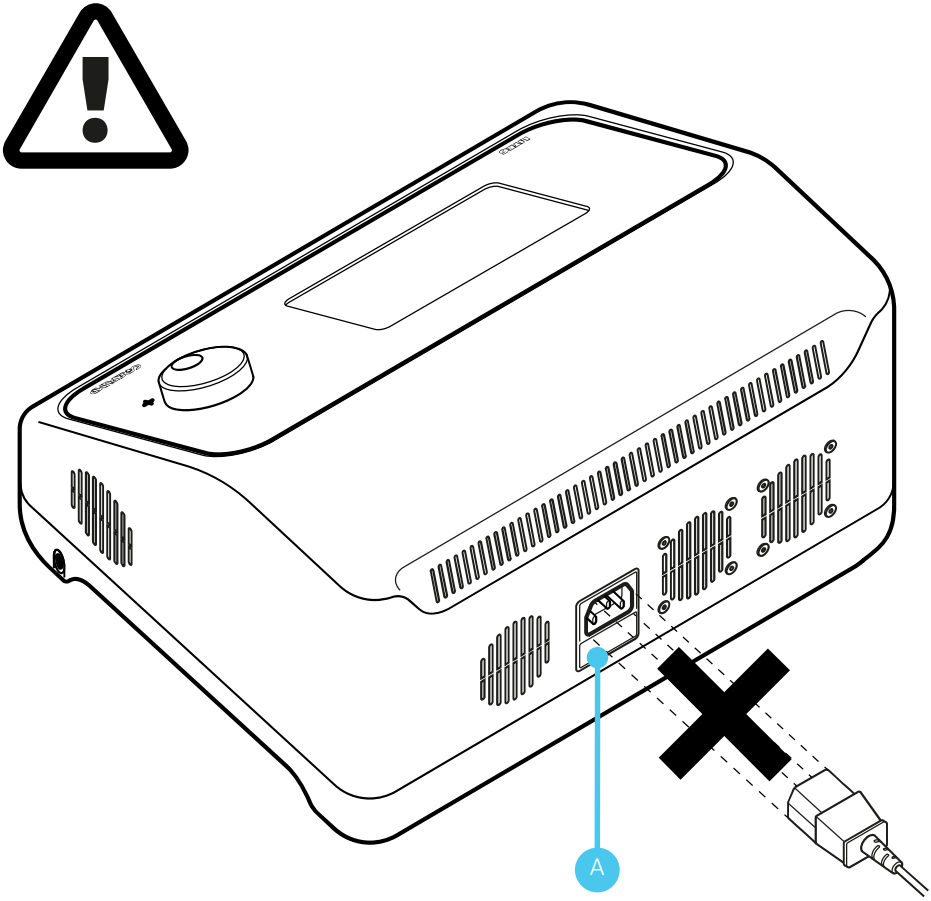
A

Biztosítékcsere

Figyelem!

A biztosíték ellenőrzésének megkezdése előtt feltétlenül le kell választani a készüléket a tápellátásról!

A biztosíték ellenőrzéséhez vagy cseréjéhez keresse meg a tápbemenetet a készülék hátulján.

A tápkábel aljzata alatt található a biztosítékfiók. A

Nyissa ki, és húzza ki a benne elhelyezett üveg biztosítékokat.

Ha az üveg biztosíték belsejében lévő lemez sértetlen, az azt jelenti, hogy a biztosíték megfelelően működik, és nem kell kicserélni.

Ha a lemez törött/kiégett, akkor a biztosítékot ki kell cserélni egy új, működőre, majd a fiókot be lehet csukni.

11 Karbantartás és tárolás

- A készülék rendeltetésszerű használata esetén a gép nem igényel különösebb karbantartást.
- Igyekezzen tisztán tartani a mandzsettákat, és rendszeresen törölje le a készülék fő képernyőjét.
- Meghibásodás esetén először végezze el az előző pontban leírt műveleteket.
- A készüléket rendszeresen, lehetőleg 12 havonta egy hivatalos szerviznek kell ellenőriznie.
- Ha bármilyen meghibásodást tapasztal a készülékkel vagy tartozékaival kapcsolatban, vagy ha a készülék meghibásodását észleli, azonnal forduljon a forgalmazóhoz.
- A készülék működésének bármilyen zavara, sérülése vagy sérülés gyanúja esetén azonnal hagyja abba a készülék használatát.
- Semmilyen körülmények között sem szabad sérült készüléket beindítani. Minden javítást és karbantartást csak a gyártó vagy egy erre felhatalmazott szervizközpont végezhet. Önálló javítás esetén a készülék forgalmazója nem vállal felelősséget az esetleges károkért.

A készülék szállítására vonatkozó ajánlások:

- A CarePump készülékek nem igényelnek különleges óvintézkedéseket.
- Javasoljuk, hogy a készülékeket a csomagolt, eredeti, habszivacs díszlécekkel ellátott dobozban tárolja és szállítsa.
- Fontos, hogy a kábeleket ne hajlítsa meg, hogy csökkentse a sérülés kockázatát.

A készülék ajánlott tárolási körülményei:

- környezeti hőmérséklet - +5°C és +40°C között.
- relatív páratartalom - 15 és 93% között
- nyomás - 700 és 1060 hPa között

A készülék javítása

Meghibásodás esetén a javítást csak a gyártó által képzett személyzettel rendelkező, felhatalmazott szervizközpont végezheti. A szerviz megtalálásának problémái esetén forduljon a készülék forgalmazójához.

A készülék javítására csak egy erre felhatalmazott szervizközpont jogosult. Ellenkező esetben az illetéktelen szervezet által végzett bármilyen változtatás a garancia elvesztését eredményezheti.

Tisztítás és fertőtlenítés

Tisztítsa meg a készüléket a portól és a szennyeződésektől puha, vászonból készült ruhával.

A nehezebb foltokat nedves szivaccsal, víz és alkohol (20%-os alkohol) alapú tisztítófolyadékkal kell kimosni.

Ne tisztítsa nedves ruhával a hálózati bemenet, a biztonsági gomb és a szellőzőnyílások területét. Ezt a területet száraz ruhával kell tisztítani.

12 Megsemmisítés

A termék a hulladék szétválogatását illetően a WEEE szabályozás alá tartozik, amit a készülék címkéjén található alábbi szimbólum jelez:

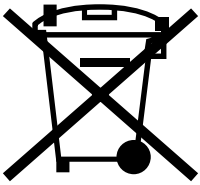

A terméket az elektronikai hulladékok számára kijelölt helyeken és pontokon, valamint a készülék használatának helye szerinti ország hatályos jogszabályainak megfelelően kell ártalmatlanítani.

13 Garanciális feltételek

A CarePump készülékre az értékesítési dokumentum kiállításának napjától számított 24 hónap garancia vonatkozik.

A fenti garanciaidő a készülék egységére vonatkozik.

A tartozékok (légcsatornák, mandzsetták) esetében 12 hónap.

A garancia nem veszi figyelembe a helytelen üzemeltetésből vagy a felhasználó hibájából eredő mechanikai károkat.

A készülékre vonatkozó garancia érvényét vesztheti, ha a készüléket nem rendeltetésszerűen használják, illetve ha bármilyen javítást vagy módosítást nem engedélyezett szervizközpont végez.

A gyártó köteles a fenti feltételek betartására és a készülék javítására, ha valamennyi garanciális feltétel teljesül.

Figyelem!

1) Mielőtt a gépet szervizbe küldi, vegye fel a kapcsolatot a forgalmazóval, és ne felejtse el a készülék műszaki útlevelét a csomagban elhelyezni.

2) Csomagolja a készüléket a gyártó által javasolt konfigurációnak megfelelően.

3) Ne felejtse el az összes alkatrészt és tartozékot mellékelni, amikor a gépet a szervizbe akarja küldeni.

A jótállás feltételei:

A jótállási időszak kezdete az értékesítési okmány kiállításának dátuma.

A készülékegységre 24 hónap garancia vonatkozik. A garancia csak a készülék meghibásodását okozó meghibásodásokra terjed ki, kivéve a mechanikai sérüléseket és a tartozékokat.

A garancia nem terjed ki a nem rendeltetésszerű használatból vagy illetéktelen személy által végzett javításból eredő károkra.

A garanciaidő lejárta után minden javítás a gyártó által meghatározott árlista szerint kerül kifizetésre.

Megfelelőségi nyilatkozat

We

Bardomed Sp. z o.o
ul. Konecznego 6/66
31-216 Kraków
https://www.bardomed.pl

under own responsibility hereby declare that the following product(s):

Type of equipment:	massage device
Type designation/models:	Carepump Compact 4, Carepump Expert 8, Carepump Lite 4, Carepump Lite 6.

are in conformity with the provisions of the following EC directives:

EC Electromagnetic Compatibility (EMC) Directive 2014/30/EU
EC Low Voltage Directive (LVD) 2014/35/EU

and that the technical standards referenced below have been applied:

EN 60335-1	LVD, electrical safety
EN 60335-2-30	LVD, electrical safety
EN 61000-6-3	EMC, emission
EN 61000-6-2	EMC, immunity

Kraków, 2021-12-20

Bartosz Frydrych
President

Gyártó

BardoMed Sp. z o.o.
ul. Konecznego 6/66
31-216 Kraków
NIP: 945217693